Oase
LIVING WATER

PROFINAUT *6000*

Operating instructions
Instrucciones de uso

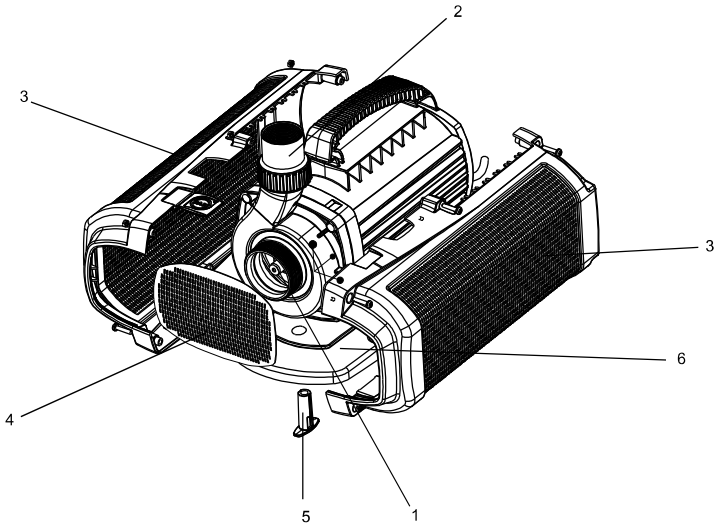

	1	2	3	4	5	6
GB	Suction socket	Pressure socket	Strainer cheeks	Strainer front plate	Stabiliser	Support foot
ES	Tubuladura de aspiración	Tubuladura de presión	Filtros laterales	Filtro frontal	Estabilizador	Pie del equipo

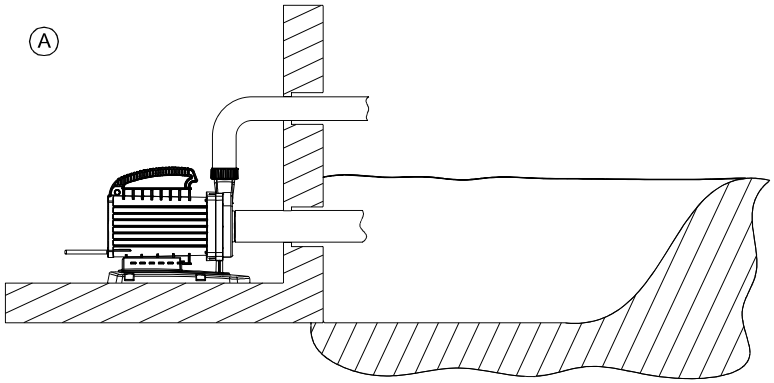
A

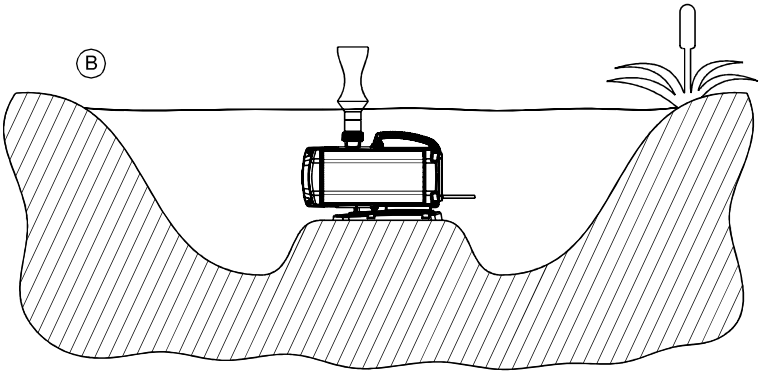
B

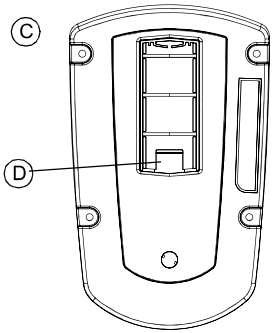
C
D

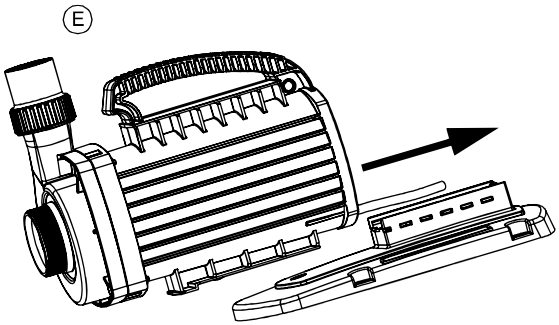
E

- English -

Information about these operating instructions

Welcome to OASE Living Water. You made a good choice with the purchase of this product **Profinaut 6000**.

Prior to commissioning the unit, please read the instructions of use carefully and fully familiarise yourself with the unit. Ensure that all work on and with this unit is only carried out in accordance with these instructions.

Please strictly follow the enclosed instructions to ensure safe and correct handling of the product.

Keep these instructions in a safe place! Please also hand over the instructions when passing the unit on to a new owner.

Symbols used in these instructions

The symbols used in this operating manual have the following meanings:

Risk of injury to persons due to dangerous electrical voltage
This symbol indicates an imminent danger, which can lead to death or severe injuries if the appropriate measures are not taken.

Risk of personal injury caused by a general source of danger
This symbol indicates an imminent danger, which can lead to death or severe injuries if the appropriate measures are not taken.

Important information for trouble-free operation.

Intended use

Profinaut 6000, in the following termed "unit", and all other parts from the delivery scope may be used exclusively as follows:

- For pumping normal pond water for water features and fountains.
- For operation with clean water.
- Operation under observance of the technical data.

The following restrictions apply to the unit:

- Do not use in swimming ponds.
- Never use the unit to convey fluids other than water.
- Never run the unit without water.
- Do not use in conjunction with chemicals, foodstuff, easily flammable or explosive substances.

Attention! Risk of damage!
Ensure that the unit does not take in air or run dry. Do not connect the unit to the domestic water lines.

Use other than that intended

This unit can be dangerous and cause harm to persons if not used in accordance with these instructions. Any use not in accordance with these instructions or modification(s) to the unit will void the limited warranty.

Installation

Only use the unit in its horizontal position and ensure stable seating on a firm ground. The unit must be positioned below the water surface level. The unit can be placed within the pond (submersed) or outside of the pond (dry). Please note the installation examples (A and B). Do not carry or pull the unit using the connection cable. Ensure that the unit will never run without water flowing through!

To fit the suction hose with the unit installed outside of the pond (dry), remove the two strainer cheeks by unscrewing the screws, then remove the front plate of the strainer.

For replacement, the support foot (C) can be removed by releasing the locking lever (D) at the underside of the support foot and pulling it to the rear. To install the support foot, push the pump body onto the foot until it engages (E).

Start-up

Attention! The pump must never run dry.
Possible consequence: The pump will be destroyed.
Protective measure: Check the water level at regular intervals. Always place the unit below water level.

Attention! The unit is heavy.
Possible consequence: Lifting and carrying the unit could put considerable strain on your cardiovascular and musculoskeletal system.
Protective measure: Only lift and carry the unit with the help of a second person.

Install the unit so that it is not exposed to direct sun radiation (max. 104 ºF - 40 ºC).

This is how to connect the power supply:

Switching on: Connect power plug to the socket. The unit switches on immediately when the power connection is established.

Switching off: Disconnect the power plug.

Immerse the unit in water for approx. 1 hour prior to switching it on for the first time. Following this, operate the unit for 10 minutes against an almost closed pressure socket. Reducing cap/plug is already fitted on delivery. Following this, you can fit the nozzle and arrange the spray pattern of your fountain system.

Maintenance and cleaning

Attention! Dangerous electrical voltage.
Possible consequences: Death or severe injury.
Protective measures:
- Prior to reaching into the water, disconnect the power supply to all units used in the water.
- Disconnect the power plug prior to carrying out work on the unit.

Cleaning the unit

If necessary, clean the unit with clear water using a soft brush.

- In the event of stubborn furring (calcium deposits), a common household cleaner free from vinegar and chlorine can be used. Subsequently, clean the pump thoroughly using clear water.
- Never use aggressive cleaning agents or chemical solutions. These could attack the housing surface or impair the function.

Malfunction

Malfunction	Cause	Remedy
The unit is not operating	- No power supply - Fuse defective - FI switch tripped - Pump rotor blocked	- Check power supply - Check fuse and replace if necessary - Check switch system and connection cable - Rotor may be blocked by foreign bodies in the housing, check filter - Clean (descale) the pump
Unit delivers very little or not at all	- Strainer not covered by water - Slide valve closed - Air pocket in the system - Strainer cheeks clogged	- Check water level and position of the pump - Check the hose system - Check the hose system - Check and clean
The unit switches off, then on again after some time	The unit is overheated. - Fluid temperature above 35°C - Inner cooling channels clogged	- Operate the unit with cooler fluid - Have the unit interior cleaned by an expert

Disposal

Do not dispose of this unit with domestic waste! For disposal purposes, please use the return system provided. Disable the unit beforehand by cutting off the cables.

Storage/Over-wintering

The unit is frost resistant to -4°F (- 20 °C). Should you store the unit outside of the pond, clean it thoroughly with a soft brush and water, check it for damage, then store immersed in water or filled with water. Do not immerse the power plug in water!

Repair

A damaged unit cannot be repaired and must be put out of operation. Dispose of the unit in accordance with the regulations.

Indicaciones sobre estas instrucciones de uso

Bienvenido a OASE Living Water. La compra del producto **Profinaut 6000** es una buena decisión.

Lea minuciosamente las instrucciones y familiarícese con el equipo antes de usar el mismo por primera vez. Todos los trabajos en y con este equipo sólo se deben ejecutar conforme a estas instrucciones.

Por favor siga estrictamente las instrucciones adjuntas para asegurar el correcto uso y seguridad del producto.

Guarde cuidadosamente estas instrucciones. Entregue estas instrucciones al nuevo propietario en caso de cambio de propietario.

Símbolos en estas instrucciones

Los símbolos que se emplean en estas instrucciones de uso tienen el siguiente significado:

Peligro de daños a personas por tensión eléctrica peligrosa
El símbolo indica un peligro inminente que puede provocar la muerte o graves lesiones si no se toman las medidas correspondientes.

Peligro de daños de personas por una fuente de peligro general
El símbolo indica un peligro inminente que puede provocar la muerte o graves lesiones si no se toman las medidas correspondientes.

Indicación importante para un funcionamiento sin fallos.

Uso conforme a lo prescrito

Profinaut 6000, denominado a continuación "equipo" y todas las otras piezas incluidas en el suministro se deben emplear exclusivamente como sigue:

- Para bombear agua normal de estanques para surtidores y fuentes.
- Para la operación con agua limpia.
- Operación observando los datos técnicos.

Para el equipo son válidas las siguientes limitaciones:

- No emplee en piscinas.
- No transporte nunca otros líquidos que no sea el agua.
- No opere nunca sin circulación de agua.
- No emplee el equipo en combinación con productos químicos, alimentos y sustancias fácilmente inflamables o explosivas.

¡Atención! ¡Peligro de destrucción!
El equipo no debe aspirar aire ni marchar en seco. No conecte el equipo a tuberías de agua doméstica.

Uso no conforme a lo prescrito

Si no se cumplen las indicaciones contenidas en estas instrucciones de uso expira todo tipo de garantía y responsabilidad y se pueden producir peligros para las personas.

Emplazamiento

El equipo sólo se puede operar en la posición horizontal y emplazar sobre un fondo compacto para que siempre tenga buena estabilidad. La posición del equipo siempre tiene que estar debajo de la superficie del agua. El equipo se puede posicionar sumergido en el estanque o fuera del mismo (seco). Tenga en cuenta los ejemplos de montaje (A y B). No cargue ni arrastre el equipo por el cable de alimentación. Asegure que el equipo nunca se opere sin circulación de agua.

Antes de montar la tubería de aspiración fuera del estanque (seco) quite los dos filtros laterales y el filtro frontal aflojando los tornillos.

Para sustituir piezas saque el pie del equipo (C) por atrás desenclavando la palanca de trinquete (D) del lado inferior del pie. Para montar, coloque el cuerpo del equipo sobre el pie y muévalo hasta que enclave (E)

Puesta en marcha

¡Atención! La bomba no debe marchar en seco.
Posible consecuencia: La bomba se destruye.
Medida de protección: Controle regularmente el nivel de agua. El equipo siempre debe estar posicionado debajo de la superficie del agua.

¡Atención! El equipo pesa mucho.
Posible consecuencia: Cuando se levanta y carga el equipo se carga mucho el sistema cardiovascular, muscular y óseo.
Medida de protección: Levante y cargue el equipo sólo con la ayuda de otra persona.

Emplace el equipo de forma que no esté expuesto a la radiación directa del sol (max. 104 ºF - 40 ºC).

De la siguiente forma establece la alimentación eléctrica:

Conexión: Enchufe la clavija de red en el tomacorriente. El equipo se conecta inmediatamente cuando se haya realizado la conexión eléctrica.

Desconexión: Saque la clavija de la red.

Antes de conectar por primera vez el equipo sumérjalo aproximadamente 1 hora en agua. Opere seguidamente el equipo 10 minutos con una tubuladura de presión casi cerrada. El racor de cabeza/tapón ya está montado en el estado de suministro. Después se puede montar la tobera y ajustar la intensidad del agua de su surtidor.

Limpieza y mantenimiento

¡Atención! Tensión eléctrica peligrosa.
Posibles consecuencias: La muerte o lesiones graves.
Medidas de protección:
- Saque las clavijas de red de todos los equipos que se encuentran en el agua antes de tocar el agua.
- Saque la clavija de red del equipo antes de realizar trabajos en el equipo.

Limpieza del equipo

Limpie el equipo si fuera necesario con agua clara y un cepillo suave.

- En caso de calcificaciones persistentes se puede emplear para la limpieza de la bomba un limpiador doméstico exento de vinagre y cloro. Limpie la bomba después minuciosamente con agua limpia.
- No emplee por ninguna razón productos de limpieza o soluciones químicas agresivas, porque se puede corroer la carcasa o mermar el funcionamiento.

Fallo

Fallo	Causa	Acción correctora
El equipo no funciona	- Falta de alimentación de corriente - Fusible defectuoso - Interruptor diferencial activado - Rueda de bomba bloqueada	- Compruebe la alimentación de corriente - Compruebe el fusible y renuévelo si fuera necesario - Compruebe la instalación de mando y el cable de conexión - Es posible que cuerpos extraños bloqueen la rueda de la bomba en la carcasa, Compruebe el filtro - Limpie (descalcifique) la bomba
El equipo no transporta o transporta muy poco	- Los filtros no se encuentran debajo de la superficie del agua - Corredera cerrada - Inclusiones de aire en el sistema - Filtros laterales obstruidos	- Compruebe el nivel de agua y la posición de la bomba - Compruebe el sistema de tuberías - Compruebe el sistema de tuberías - Compruebe y limpie
El equipo se desconecta y se conecta de nuevo después de algún tiempo	El equipo está sobrecalentado. - Temperatura del agua por encima de 35 °C - Canales de refrigeración interiores obstruidos	- Opere el equipo con agua más fría - Encargue a personal técnico la limpieza interior del equipo

Desecho

¡Este equipo no se debe desechar en la basura doméstica! Deseche el equipo sólo a través de un sistema de recogida previsto. Corte el cable para inutilizar el equipo.

Almacenamiento / Conservación durante el invierno

El equipo está protegido contra heladas hasta -4°F (- 20 °C) por debajo de cero. Si el equipo se guarda fuera del estanque límpielo minuciosamente con un cepillo suave y agua, compruebe si presenta posibles daños y almacénelo bajo agua o a plena carga de agua. No sumerja la clavija de red en el agua.

Reparación

Una caja dañada no se puede reparar y por lo tanto no se puede seguir utilizando. Deseche adecuadamente el equipo.

Technical data

GB	Dimensions	Weight	Rated voltage	Power consumption	Max. flow rate	Max. head height	Connections	Water temperature
ES	Dimensiones	Peso	Tensión asignad	Consumo de potencia	Capacidad de elevación	Columna de agua	Conexiones	Temperatura del agua
Profinaut 6000	**16.5 x 9 x 10.5 in 420 x 220 x 266 mm**	**33 lbs 15 kg**	**~ 110-120 V, 60 Hz**	**720 W**	**max. 6.100 gph max. 23.000 l/h**	**max. 40 ft max. 12 m**	**2 “**	**39 … 95 °F +4 … +35 °C**

	IP 68 4 m		
GB	Dust tight. Submersible to 13.3 ft (4 m) depth.	Protect from direct sun radiation.	Attention! Read the operating instructions
ES	A prueba de polvo. Impermeable al agua hasta 13.3 ft (4 m) de profundidad	Protéjase contra la radiación directa del sol.	¡Atención! Lea las instrucciones de uso

Pos	Profinaut 6000
1	26697
2	26696
3	26733
4	28433
5	35360
6	6055
7	26688
8	26692
9	27289
10	35362
11	35361
12	6061

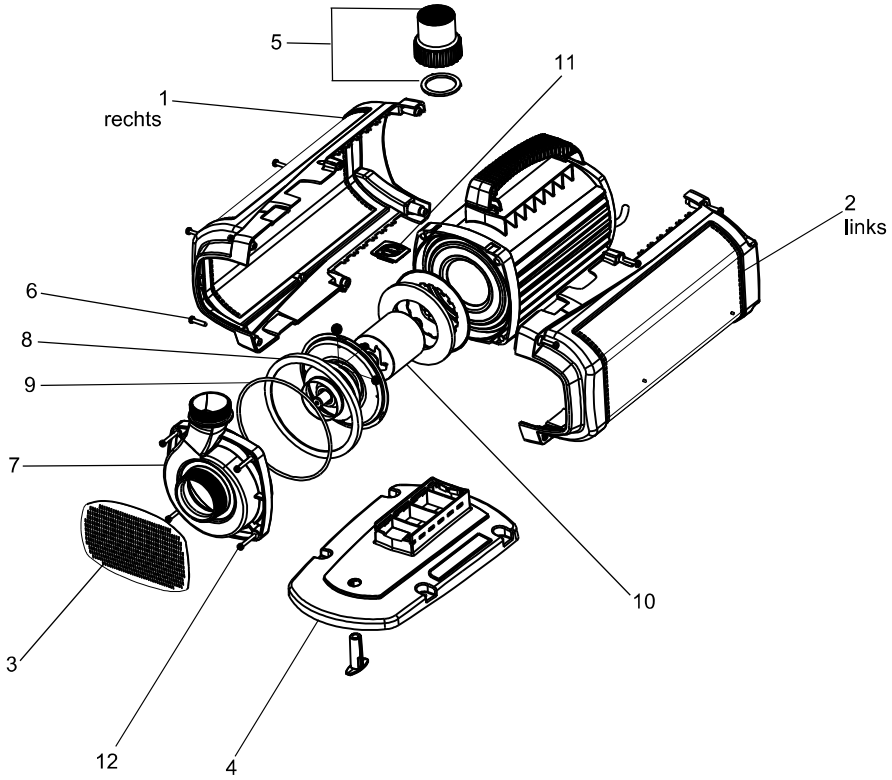

OASE North America Inc. · www.oase-livingwater.com

19656/03H